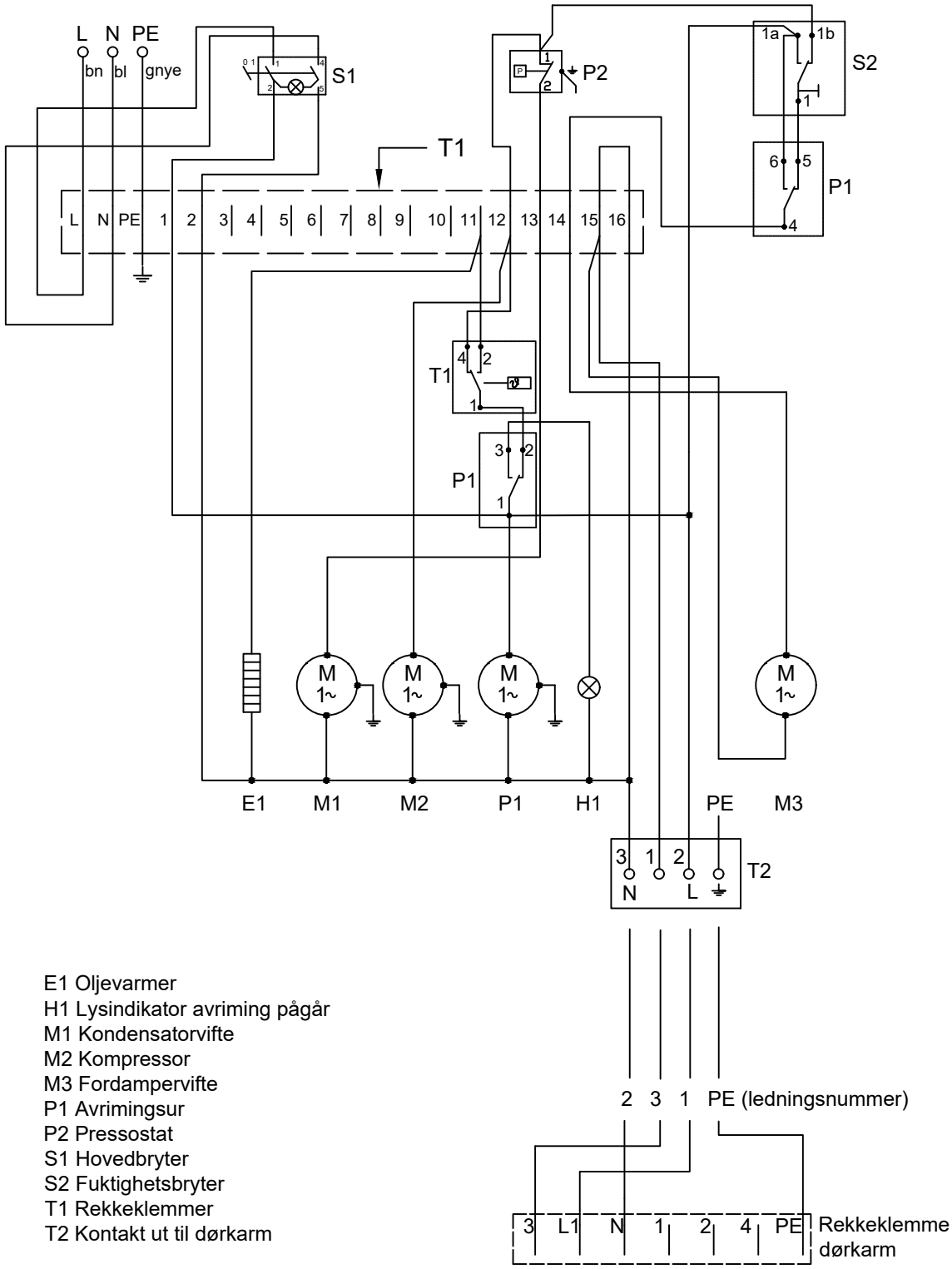

E1 Oljevarmer
H1 Lysindikator avriming pågår
M1 Kondensatorvifte
M2 Kompressor
M3 Fordampervifte
P1 Avrimingsur
P2 Pressostat
S1 Hovedbryter
S2 Fuktighetsbryter
T1 Rekkeklemmer
T2 Kontakt ut til dørkarm

bn brun
bl blå
gnye gul/grønn

COLIA
St. Hallvards vei 15
3414 Lierstranda
Post@colia.no www.colia.no

TITTEL	Koblingsskjema Kjølemaskin CS Classic Viessmann
DATO	22.03.2017
SKALA	1 : 1
RJ	
VERSJON	1.1, ark 1 av 1