BRUKSANVISNING VESTFROST VINSKAP

- CVKS 611
- CVKS 670
- CVKS 671

Colia AS, St. Hallvards vei 15. 3400 Lier
www.colia.no post@colia.no

04.05.2015

Vestfrost vinskap har statisk kjøling og er beregnet for langtidslagring av vin. Det må være minst 20 °C omgivende temperatur der skapet plasseres.

UTPAKKING
Sett skapet så nær endelig plassering som mulig og fjern emballasjen forsiktig.

Kontroller at mottatt produkt ikke er skadet og at emballasjen er hel. Eventuelle skader noteres på fraktbrevet.
Eventuelle skader/skjulte skader må innberettes innen 7 dager etter mottak. Utover denne fristen dekker **IKKE** transportøren skader.

Garantien dekker ikke transportskader.

Fjern beskyttelsesfilm og tape på alle utvendige flater.
Emballasje og beskyttelsesfilm sorteres og leveres til resirkulering etter gjeldende lokale bestemmelser.

FØR OPPSTART
Påse at skapet har oppnådd romtemperatur før man tar det i bruk. Skapet må ha stått oppreist i minst 2 timer før det startes.
Vask skapet utvendig og innvendig med et mildt oppvaskmiddel og en oppvridd myk klut. La døren stå åpen til skapet er helt tørt før det tas i bruk. Bruk ikke såpe med skurende effekt, stålull, klorin eller midler som har en etsende/blekende virkning.

BRUK IKKE RENNENDE VANN I FORBINDELSE MED RENGJØRING!

PLASSERING
Skapet plasseres på et tørt sted og må ikke utsettes for direkte sollys eller stå i nærheten av varmekilder. Juster benene til skapet står i vater. Skapet må på hengslesiden ha nok avstand til veggen slik at døren lar seg åpne.

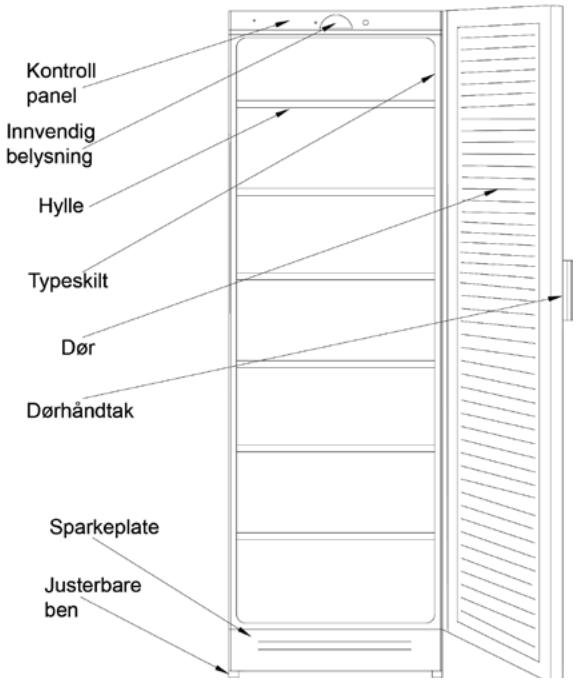

INNBYGGING
Se side 3.

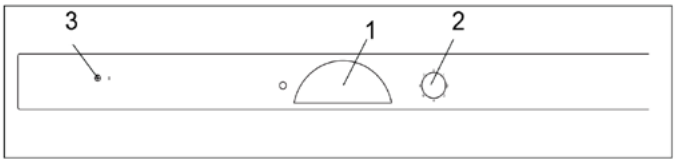

OPPSTART
1: Belysning
2: Termostat
3: Lysindikator

Før man setter støpselet i stikkontakten, kontroller at spenningen på skapets typeskilt stemmer med den stedlige spenningen. Kontroller også at kursen skapet blir tilkoplet tåler belastningen.
Sett i støpselet i kontakten. Lysindikatoren (3) vil lyse og skapet starter.

ENDRE INNSTILT TEMPERATUR
Termostaten (2) er justerbar mellom 0 - 7. Juster termostaten til 4 og kontroller etter noen timer at temperaturen er tilfredsstillende. Temperaturområde +6 °C...+16 °C.

AVRIMING
Skapet har automatisk avriming og automatisk fordunstning av tinevannet.

Dersom skapet av en eller annen grunn har vært strømløst, må man alltid vente minst fem minutter før man slår det på igjen!

INNLASTING
Skapet må ha nådd innstilt temperatur før man begynner innlasting. Skapet fylles med allerede nedkjølte varer. Skapet er ikke beregnet for nedkjøling av varme- eller romtemperte varer.

BELYSNING
Dersom døren blir stående åpen over en lengre periode, vil lyset slå seg av. Etter at døren blir lukket resettes denne funksjonen og lyset vil igjen virke normalt.

VEDLIKEHOLD RENGJØRING AVRIMING
Gjør skapet strømløst ved å trekke ut støpselet. Åpne døren og vent til skapets fordamper er fri for is - eller sett inn en bolle med varmt vann inntil skapet er fri for is.

Vask skapet utvendig og innvendig med et mildt oppvaskmiddel og en oppvridd myk klut. La døren stå åpen til skapet er helt tørt før det tas i bruk. Bruk ikke såpe med skurende effekt, stålull, klorin eller midler som har en etsende/blekende virkning.

Skapets sparkeplate kan demonteres for å støvsuge bunnen av skapet.

Dra fram skapet og rengjør skapets kondensator og kompressor med en støvsuger med en myk børste påmontert. Rengjør samtidig avløpet for avrimingens tinevann.

Vent med åpen dør inntil skapet er helt tørt før det startes opp igjen.

FEILSØKING

Dersom skapet ikke går.

- Kontroller at lysindikatoren lyser. Dersom ikke kontroller:
- At støpselet står ordentlig i stikkontakten.
- At ikke kurssikringen er defekt. Kontroller at sikringskursen ikke er overbelastet.

Dersom skapet ikke blir kaldt nok.

- Kontroller at termostaten er korrekt innstilt.
- Kontroller at fordamperen ikke er full av is. I så fall foreta en manuell avriming.
- Kontroller at fordamperens vifte går (med lukket dør).
- Kontroller at kondensator og kompressor ikke er full av støv/urenheter.

Lekker vann.

- Kontroller at fordamperens avløp av tinevann ikke er tett.
- Kontroller at fordunstningspannen på toppen av kompressoren ikke er full.

ETTER ENDT LEVETID

Etter endt levetid skal produktet innleveres på et godkjent deponi for resirkulering i henhold til offentlige pålegg.

GARANTI

Garantien omfatter fabrikasjonsfeil i 1 (ett) år fra leveringsdato.
Garantien omfatter ikke feil som er forårsaket av:
• transport
• at kjøperen / brukeren har unnlatt å følge bruksanvisningen og bruksanvisningens anbefalinger om periodisk vedlikehold
• at produktet er overbelastet
• spenningsvariasjoner utover ±5%, tordenvær
• reparasjoner eller forandring av konstruksjonen utført av andre enn autoriserte serviceverksted og uten godkjenning av Colia AS
• små riper eller merker som kan komme av utpakking eller under montering.
• mindre feil som ikke påvirker produktets funksjon

Ved påberopelse av garantireparasjon må følgende punkter følges:
• garantireparasjonen skal på forhånd godkjennes av Colia AS
• type, serienummer, selger og kjøpsdato må oppgis

Produsenten og hans distributører/forhandlere er under ingen omstendighet ansvarlig for følgeskader som måtte oppstå i forbindelse med feil med levert utstyr, uansett av hvilken grunn de måtte oppstå.

Salgs- og leveringsvilkår kan utleveres på forespørsel.

SERVICE UNDER GARANTITIDEN

Ta kontakt med selger ved eventuelle feil på produktet.

Dersom faktura på godkjent servicearbeid i garantitiden ikke inneholder, kjøpsdato, modell/typebetegnelse og serienummer, vil fakturaen bli avvist og returnert til avsender!

INNBYGGING

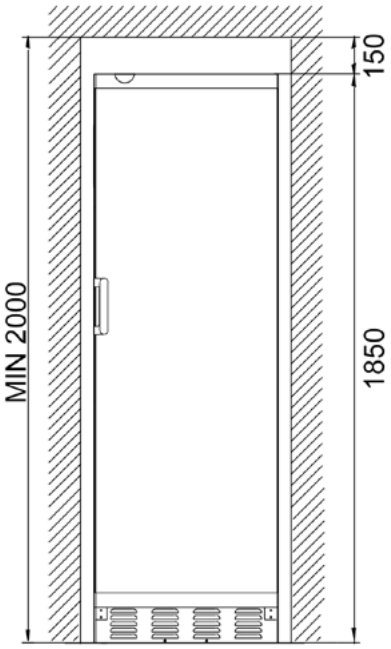

CFKS 470-471
CVKS 670-671

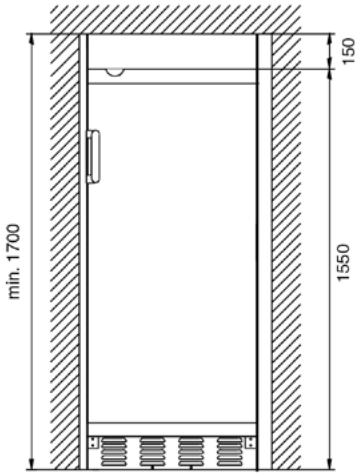

CFKS 411
CVKS 611

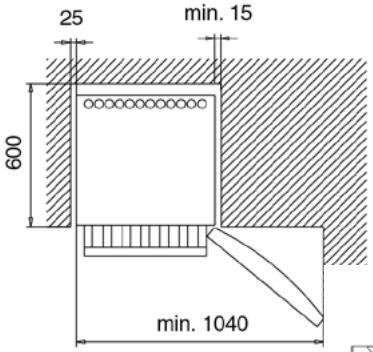

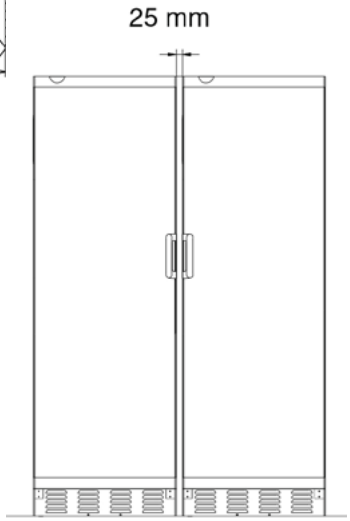

OMHENGSLING AV DØR

Legg skapet forsiktig på ryggen.

1: Demonter topphengslet. Det skal benyttes som topphengsle på motsatt side. Ta av døren.

2: For to dørs skap. Løft av øvre dør. Demonter midtre hengsle og ta av nedre dør. Skru skruene på plass igjen

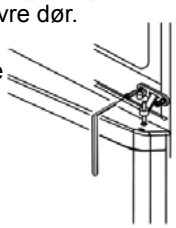

3: For to dørs skap. Dersom øvre dør har dør-lukker, må dørlukkeren demonteres og monteres på motsatt side av døren.

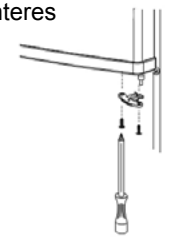

4: For to dørs skap. Skru ut skruene på den nye hengslesiden. Skru fast midtre hengsle.

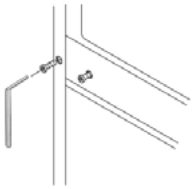

5: Skru av sparkeplaten. Skru ut nedre hengsles tre skruer. Snu hengsle 180° og monter hengslet på skapets motsatte side uten å trekke skruene helt til. Legg på plass nedre dør.

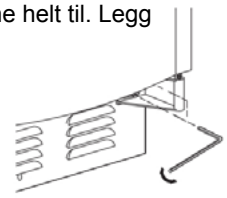

6: Juster nedre dør slik at den flukter både sideveis og mot bunnen. Trekk til hengslets skruer.

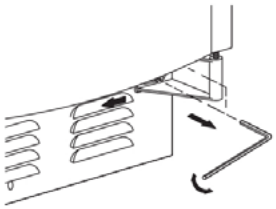

7: Sparkeplaten.

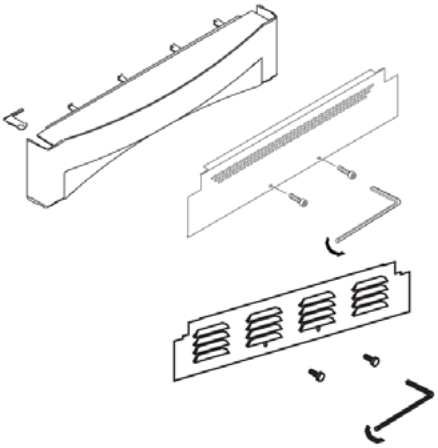

8: Legg på plass øvre dør. Monter øvre hengsle uten å trekke til skruene. Juster døren slik at den flukter side-veis og mot toppen. På to dørs skap, eventuelt løsne midtre hengsle for å justere inn begge dørene.

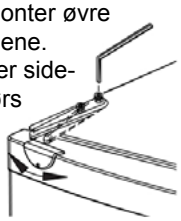

9: Flytt håndtaket over på dørens motsatte side.

Reis opp skapet igjen.

Etter omhengsling av skapet er det viktig å kontrollere at dørpakningen tetter skikkelig hele veien rundt. Bruk en hårføner og varm pakningen forsiktig samtidig som man drar litt i pakningen på de stedene den ikke tetter.

VESTFROST SOLUTIONS

DECLARATION OF CONFORMITY

of the

Vestfrost product **Type: See Enclosure No.1.**

Made in Denmark by A/S Vestfrost

Falkevej 12, 6705 Esbjerg Ø, Denmark and Sp. Møllevej 100, 6705 Esbjerg Ø, Denmark
Telephone 45 79 14 25 25 Telephone 45 79 14 22 22

The undersigned declares that the equipment concerned complies with the below Directives and Standards

Low Voltage Directive	**2006/95/E.E.C.** and subsequent modification	X
Electromagnetic Compatibility Directive	**2004/108/E.E.C.** and subsequent modification	X
ROHS2 Directive Restriction of use of certain hazardous substances	**2002/95/E.E.C.**	X
Labelling Directive Energy labelling of household Refrigerator & Freezer	**92/75/EEC**	

The products listed in enclosure No.1. have been manufactured according to the following Harmonized European Standards

Safety of household electrical appliances Part 1: General requirements,	**EN 60 335-1:2002** IEC 60 335-1:2001	X
Safety of household and similar electrical appliances Part 2: Particular requirements for commercial refrigeration appliances or Part 2: Particular requirements for commercial refrigeration appliances	**EN 60 335-2-89:2010** IEC 60 335-2-24: 2010	X
Electromagnetic Fields	**EN 62233:2008**	X
Electromagnetic Compatibility, Immunity Commercial and light Industrial environments	**EN 61000-6-1:2007**	X

Electrostatic discharge
Radiated, radio-frequency electromagnetic fields, frequency range 80-2700MHz
Electrical fast transient / burst requirement
Surge immunity test
Conducted disturbance induced by radio-frequency fields
Voltage dips and interruptions and voltage variations immunity test

Electromagnetic Compatibility, Emission Commercial and light Industrial environments	**EN 61000-6-3: 2007**	X

Harmonic limits class A
Voltage fluctuation - Flicker
AC power port discontinuous disturbance voltage, frequency range 0,15 to 30 MHz
AC power port continuous disturbance voltage, frequency range 0,15 to 30 MHz
Radiated electromagnetic fields emission, in the frequency range 30-1000MHz

A/S VESTFROST Denmark
Esbjerg June 2013

Appliance Certification Manager

Jørn Skov
name

signature